Районирование:
Россия > Южный ФО > Крым Республика > Белогорский Район > 706-2
Горного Крыма > Горного Крыма > Главной гряды > Карабийский > 706-2

706-2

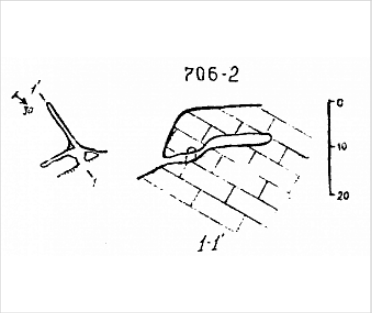

Уровень доступа	Стандартный

Кадастровый номер	4452/3430-8
Альтернативный номер	706-2

Длина, м	20
Глубина, м	5
Площадь, $м^2$	10
Объем, $м^3$	20
Амплитуда, м	5

Генезис	Карстовый
Вмещающие породы	Осадочные, Карбонатные, Известняк
Сопутствующие породы	Осадочные
Геологический возраст вмещающих пород	J_{3tt} Верхняя Юра

КАРТЫ

Карты пещеры

Основные карты

План и разрез
Съемка ККЭ

ИССЛЕДОВАНИЯ

История открытия и исследования

Регистрация пещеры в Кадастре 1988

ПРИМЕЧАНИЯ

Введена в эл. кадастр пещер Крыма 18.02.2011

Внес в ИПС - ИСК Симферополь 12 июля 2025 в 05:46