Районирование:
Россия > Южный ФО > Крым Республика > Алушта Город > 707-2
Горного Крыма > Горного Крыма > Главной гряды > Карабийский > 707-2

707-2

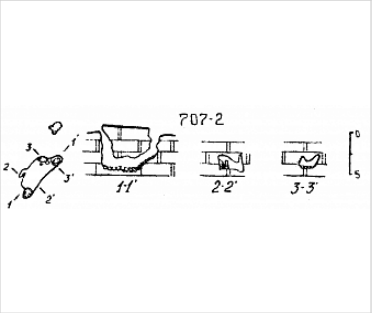

Уровень доступа	Стандартный

Кадастровый номер	4452/3432-17
Альтернативный номер	707-2

Длина, м	14
Глубина, м	7
Площадь, м^2	30
Объем, м^3	110
Амплитуда, м	7

Генезис	Карстовый
Вмещающие породы	Осадочные, Карбонатные, Известняк
Сопутствующие породы	Осадочные
Геологический возраст вмещающих пород	J_{3tt} Верхняя Юра

КАРТЫ

Карты пещеры

Основные карты

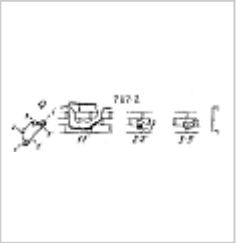

План и разрез
Съемка ККЭ

ОПИСАНИЕ

Геология и морфология

КЭв.

ИССЛЕДОВАНИЯ

История открытия и исследования

Регистрация пещеры в Кадастре

ПРИМЕЧАНИЯ

Введена в эл. кадастр пещер Крыма 04.10.2011

Внес в ИПС - ИСК Симферополь 15 июля 2025 в 02:47