Районирование:
Россия > Южный ФО > Крым Республика > Белогорский Район > МЦ-3
Горного Крыма > Горного Крыма > Главной гряды > Салгирско-Индольский > МЦ-3

МЦ-3

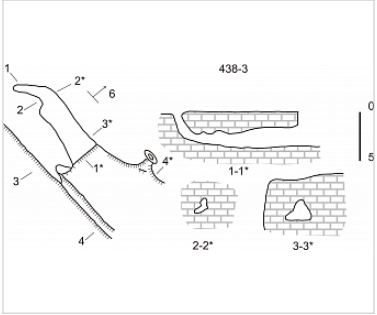

Уровень доступа	Стандартный

Кадастровый номер	4459/3416-2
Альтернативный номер	438-3ПК

Длина, м	9
Глубина, м	13
Площадь, м^2	3
Объем, м^3	20
Амплитуда, м	13

Генезис	Карстовый, Гипогенный
Вмещающие породы	Осадочные, Карбонатные, Известняк
Сопутствующие породы	Осадочные
Геологический возраст вмещающих пород	P_2 Палеоген

Краткое описание

Вход GROTTE

КАРТЫ

Карты пещеры

Основные карты

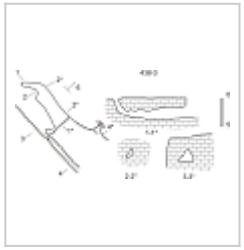

мц-3
план и разрез

ОПИСАНИЕ

Геология и морфология

КГ - известняк

ИССЛЕДОВАНИЯ

История открытия и исследования

Регистрация пещеры в Кадастре 00.00.1988 Автор описания/отчет Душевский В.П.
Введена в кадастр пещер Крыма 02.03.2010

Клубы и группы, ведущие исследования, курирующие организации

Душевский В.П., ИСК

Внес в ИПС - ИСК Симферополь 30 августа 2025 в 15:21