Районирование:
Россия > Южный ФО > Крым Республика > Белогорский Район > Сары-Кая-27
Горного Крыма > Горного Крыма > Предгорно-Крымская > Белогорский > Сары-Кая-27

Сары-Кая-27

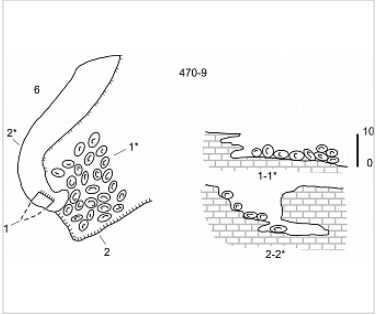

Уровень доступа	Стандартный

Кадастровый номер	4506/3432-2
Альтернативный номер	470-9

Длина, м	49
Глубина, м	16
Площадь, м^2	600
Объем, м^3	3470
Амплитуда, м	16

Генезис	Карстовый, Гипогенный
Вмещающие породы	Осадочные, Карбонатные, Известняк

Краткое описание

Вход GROTTE

КАРТЫ

Карты пещеры

Основные карты

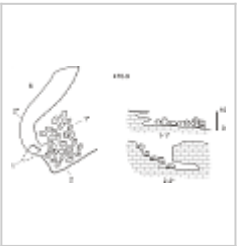

Сары-Кая 27
план и разрез

ОПИСАНИЕ

Геология и морфология

КЭв. - известняк

ИССЛЕДОВАНИЯ

История открытия и исследования

Регистрация пещеры в Кадастре 00.00.1988. Автор описания/отчет Душевский В.П.
Введена в кадастр пещер Крыма 04.10.2011. Пещера обследована УИСКом в 2011 г.

Клубы и группы, ведущие исследования, курирующие организации

Душевский В.П.

Внес в ИПС - ИСК Симферополь 3 июля 2025 в 05:39